参考図面
2013年7月10日

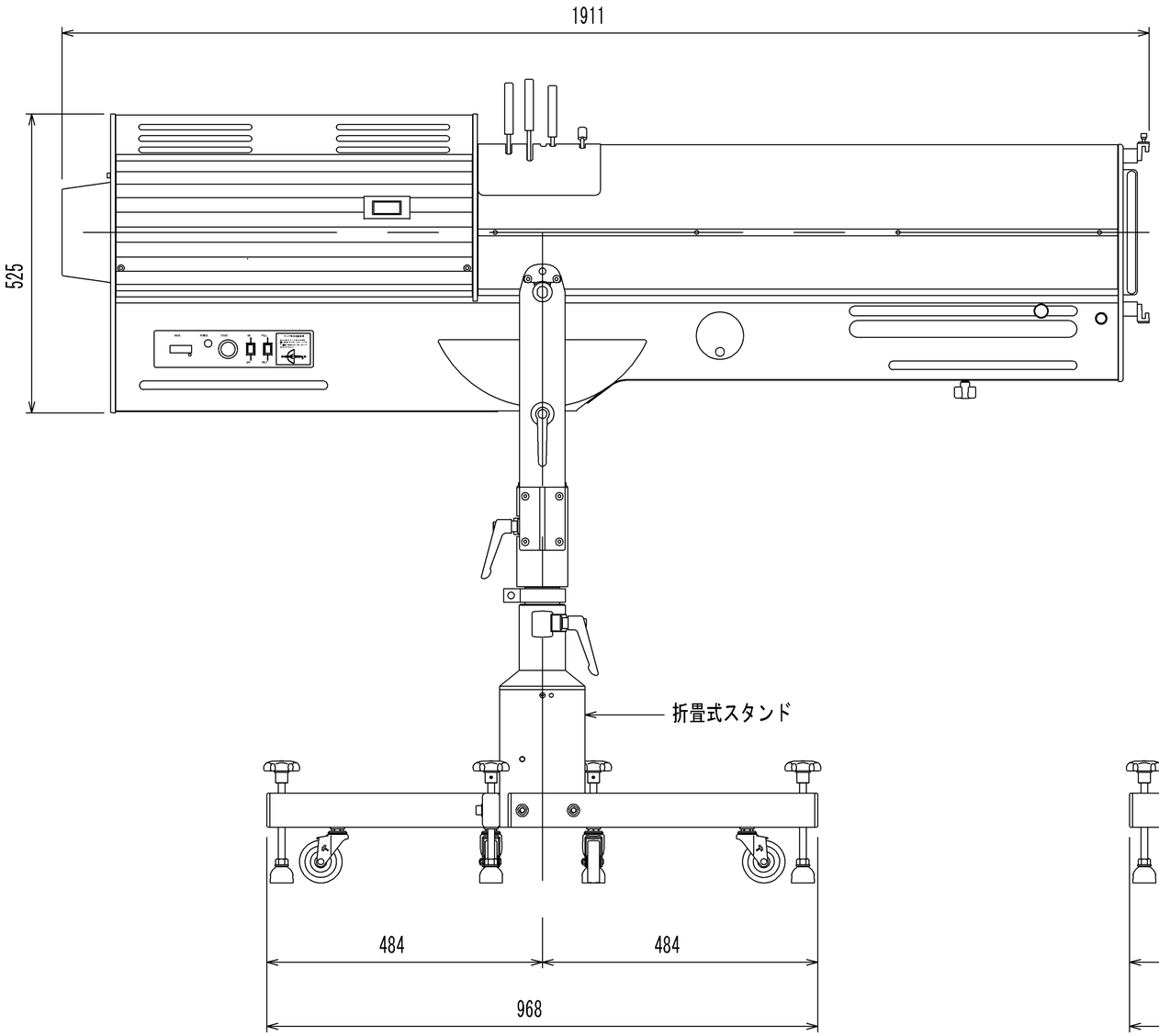

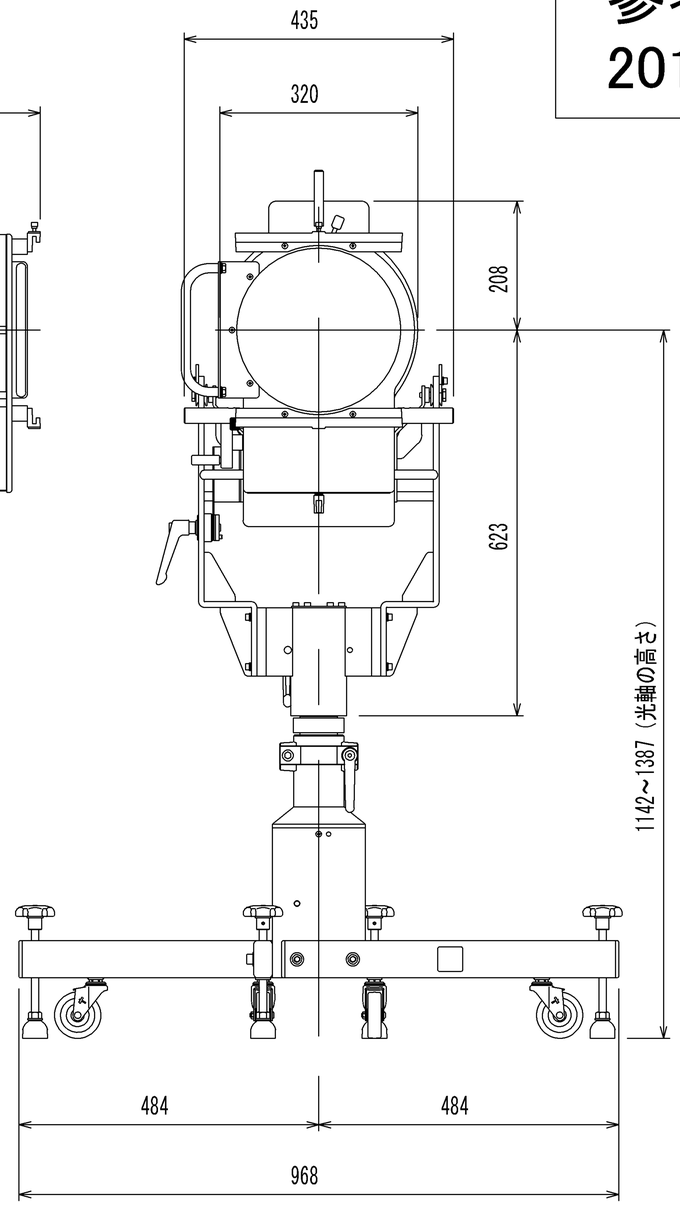

ウシオライティング株式会社

3KWクセノンフォロースポットライトロングスロー（移動型）

SUPERSOL® 3001LSR／e