参考図面
2013年7月10日

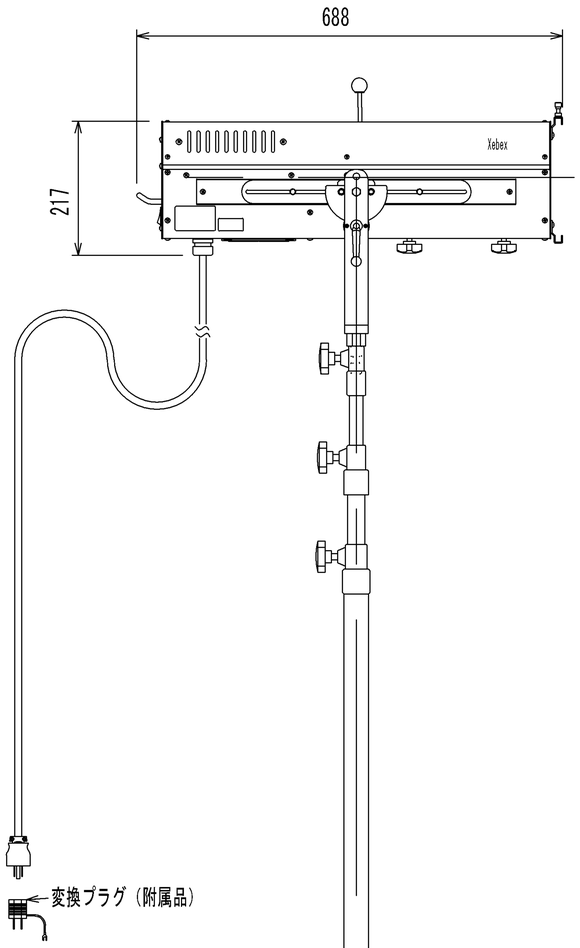

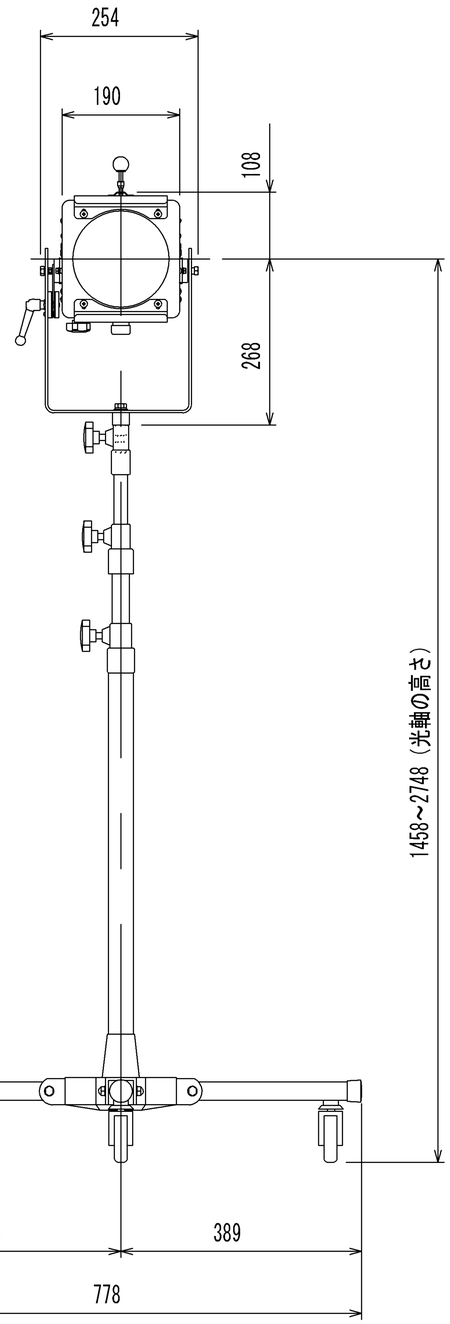

ウシオライティング株式会社

１５０ＷＬＥＤフォロースポットライト

ＵＬＰ－１５０